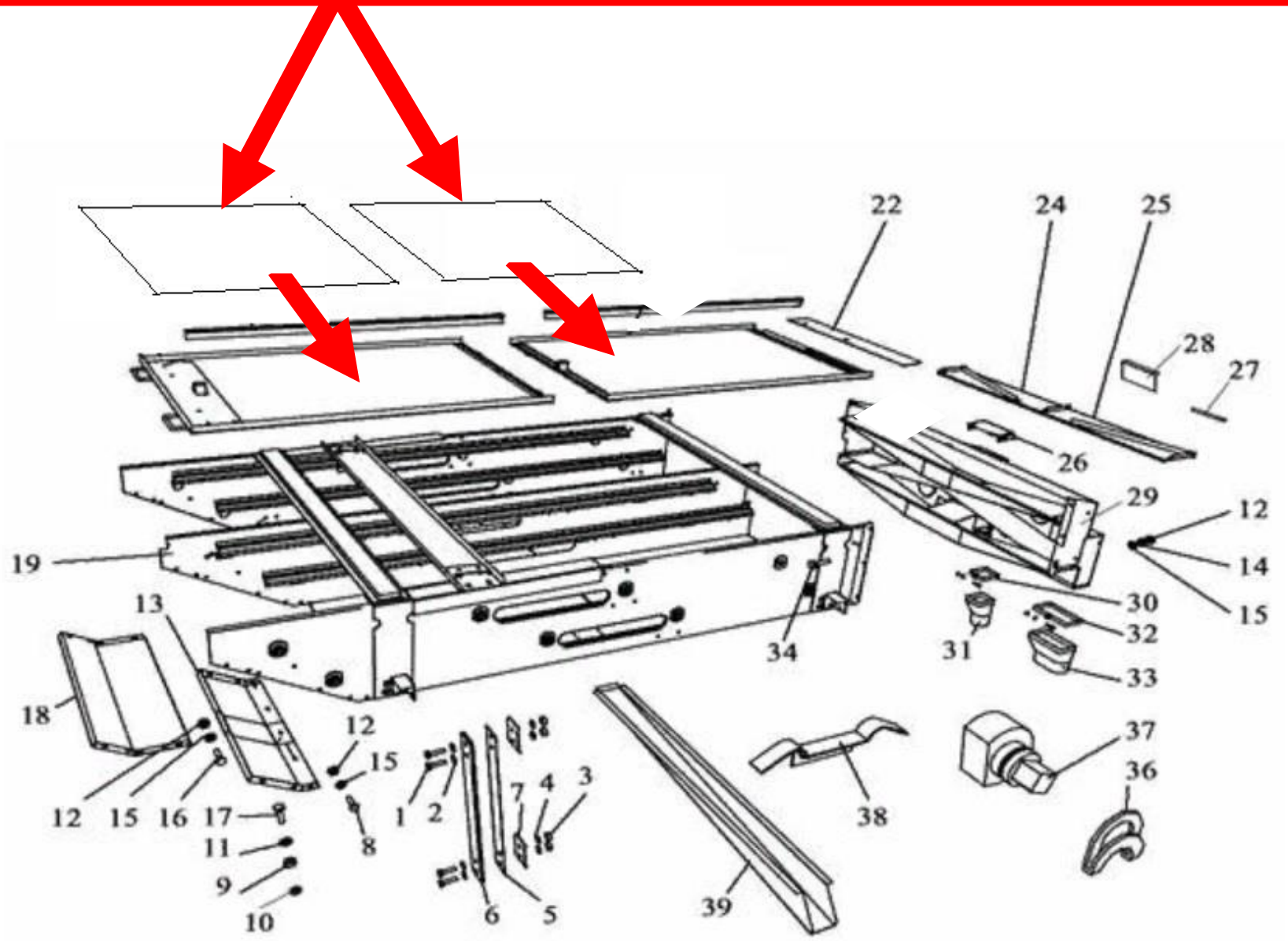Решето 740х990 круглые отверстия диаметр 3,4мм